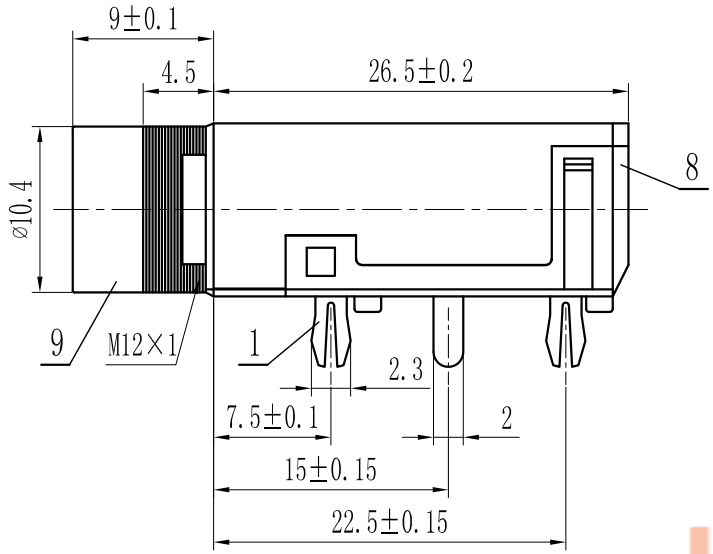

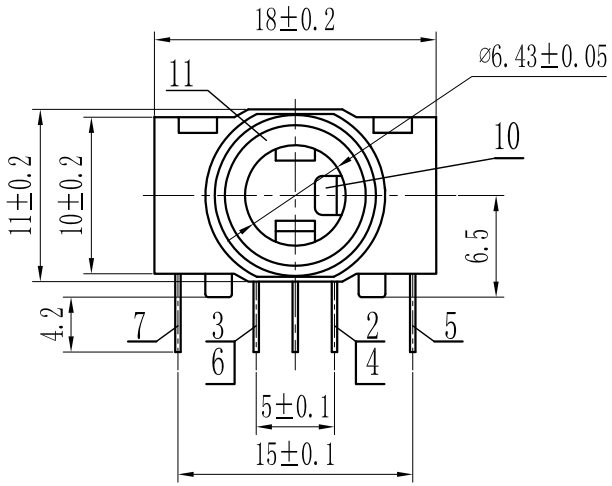

主要技术特性要求：

1. 使用条件：
   环境温度：-25～70℃
   相对湿度：90%（40℃）
2. 额定负荷：30V DC 1.0A
3. 接触电阻：≤30mΩ
4. 绝缘电阻：≥100MΩ
5. 耐　　压：AC500V（50Hz）1min
6. 插 拔 力：5-30N
7. 寿　　命：3000次

UOQ 兆一电子

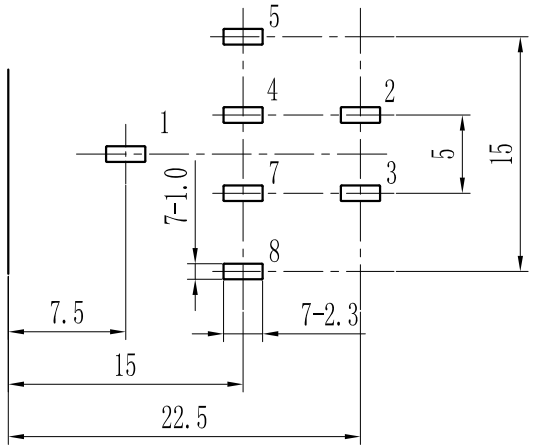

P.C.B LAYOUT(BOTTOM VIEW)
Tolerance:±0.05

Electrical schematic

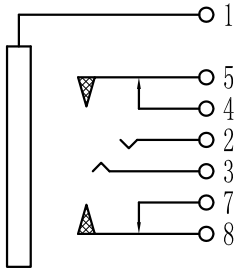

序号	零件料号	名　称	材　　料	数量	镀层/颜色	备　注
11		铜 套	黄铜H59	1	镀仿金	
10		绝缘块	POM	2	黑色	
9		塑 座	ABS	1	黑色	
8		盖 子	PC	1	黑色	
7		8号针	黄铜H62	1	镀锡	
6		7号针	黄铜H62	1	镀锡	
5		5号针	黄铜H62	1	镀锡	
4		4号针	黄铜H62	1	镀锡	
3		3号针	黄铜H62	1	镀锡	
2		2号针	黄铜H62	1	镀锡	
1		1号针	黄铜H62	1	镀锡	

UOQ 东莞市兆一电子有限公司

变更单号	版 本	日 期	内 容 描 述	变 更	审 核	批 准	未 注 公 差	
							角 度	±5°
							>30～	±0.45
							>10～30	±0.35
	A/0						～10	±0.25

CK-6.35插座
外 形 图

设计	LCB			产品型号	ZYP-3001		
审核	XSH			产品料号			
批准	LWS						
比例	1:1	单位	mm	页码	1 OF 1	A4	